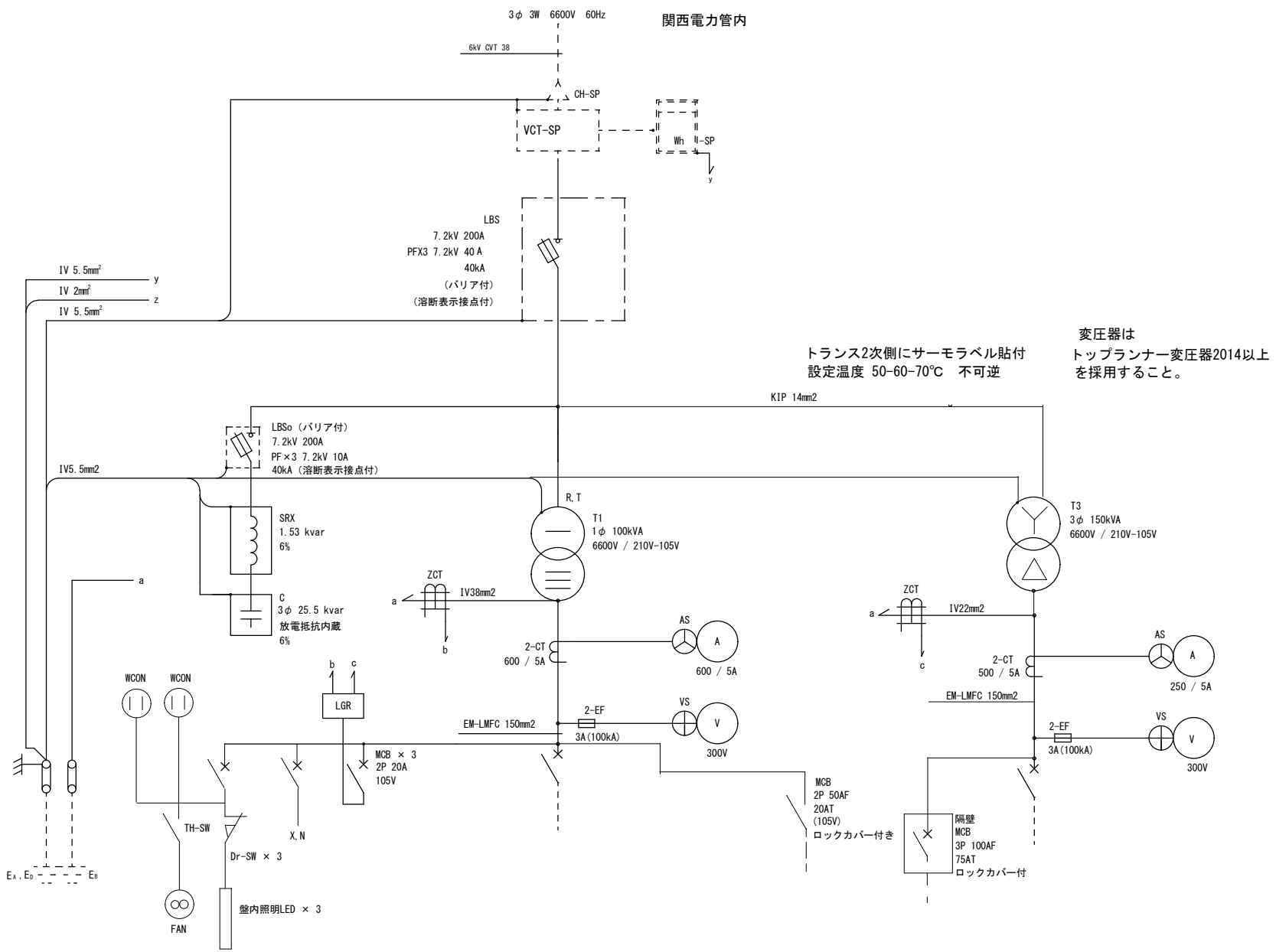

件　名	交野市立妙見坂小学校他2校高圧電気設備賃貸借	6/12	縮尺	FREE	交野市教育委員会
図　名	単線結線図(参考)	納入場所	共通		